devessport

MANUAL DE INSTRUCCIONES – REF. HYD008290

Distribuido por:
PL OCIOTRENDS, S.L.
PO BOX 424 - C/Jijona,19
03420 Castalla (Alicante) SPAIN

ADVERTENCIAS DE USO

Trampolín Combo 182x52 C/ Red Pl Ociotrends

No caer sobre la cabeza o cuello.
Puede causar parálisis o la muerte, incluso si se cae en el centro del trampolín.
Para reducir el riesgo de caída sobre su cabeza o cuello, no realice saltos mortales (flips).
El uso del trampolín es para una sola persona.
El uso a la vez de varias personas, puede causar múltiples colisiones y las caídas pueden causar roturas de cuello, cabeza piernas, etc...
Este producto no es recomendado para niños/as menores de 3 años.
Debe ser montado por un adulto.
Su utilización debe ser supervisada siempre por un adulto.
Asegúrese de leer cuidadosamente todas las instrucciones antes de montar el producto.
Elimine todos los envoltorios antes de darlo a un niño.

Referencia: 046HYD8290

Introducción

Antes de comenzar a usar este trampolín, asegúrese de leer cuidadosamente toda la información que se le proporciona en este manual. Al igual que cualquier otro tipo de actividad recreativa física, los participantes pueden resultar heridos. Para reducir el riesgo de lesiones, asegúrese de seguir las reglas y consejos de seguridad adecuados.

- Mal uso y abuso de este trampolín es peligroso y puede causar lesiones graves!
- Recomendado para mayores de 6 años.
- Este equipo debe ser ensamblado por dos personas.
- El trampolín, al ser dispositivos de rebote, impulsa al usuario a alturas no acostumbradas y a una variedad de movimientos corporales.
- Inspeccione siempre el trampolín antes de cada uso el desgaste de la alfombra, piezas
- sueltas o que faltan. En este manual se incluyen el montaje, el cuidado y el mantenimiento adecuados del producto, consejos de seguridad, advertencias y técnicas adecuadas para saltar y rebotar. Todos los usuarios y supervisores deben leer y familiarizarse con estas instrucciones. Cualquiera que decida usar este trampolín debe ser consciente de sus propias limitaciones con respecto a la realización de varios saltos y rebotes con este trampolín.

¡RECOMENDAMOS!
¡NO MÁS DE UNA PERSONA A LA VEZ EN EL TRAMPOLÍN! MÚLTIPLES SALTADORES AUMENTAN EL RIESGO DE LESIONES COMO FRACTURA CABEZA, CUELLO, PIERNA O ESPALDA.

NO REALICE VOLTERETAS (VOLTERETAS, YA QUE ESTO AUMENTARÁ SUS POSIBILIDADES DE ATERRIZAR EN LA CABEZA O EL CUELLO.

Consulte siempre a un médico antes de realizar cualquier tipo de actividad física.

POR FAVOR GUARDE ESTA INFORMACIÓN PARA FUTURAS REFERENCIAS

INFORMACIÓN SOBRE EL USO DEL TRAMPOLÍN

Inicialmente, usted debe acostumbrarse a la sensación y el rebote de la cama elástica. El enfoque debe estar en los fundamentos de su posición corporal y usted debe practicar cada rebote (los rebotes básicos) hasta que pueda hacer cada habilidad con facilidad y control.

Para frenar un rebote, todo lo que necesita hacer es flexionar las rodillas bruscamente antes de que entren en contacto con la alfombra del trampolín. Esta técnica debe practicarse mientras está aprendiendo cada uno de los rebotes básicos. La habilidad del frenado debe usarse cada vez que pierda el equilibrio o el control de su salto.

Siempre aprende primero el rebote más simple y sé consistente con el control de tu rebote antes de pasar a rebotes más difíciles y avanzados. **Un rebote controlado es uno cuando su punto de despegue y punto de aterrizaje es el mismo punto en la alfombra.** Si pasas al siguiente rebote sin dominar primero el anterior, aumentas tus posibilidades de lesionarte.

No rebote en el trampolín durante largos períodos de tiempo porque la fatiga puede aumentar sus posibilidades de lesionarse. Rebotar por un breve período de tiempo y luego permitir que otros se unan a la diversión! . Recomendamos no más de una persona rebotando en el trampolín.

Los saltarines deben usar camiseta, pantalones cortos o sudores, y zapatos de gimnasia , calcetines pesados o estar descalzos. Si apenas estás empezando, es posible que quieras usar camisas y pantalones de manga larga para protegerte contra raspaduras y abrasiones hasta que domines las posiciones correctas de aterrizaje y la forma. No use zapatos de suela dura, como zapatos de tenis, en el trampolín, ya que esto causará un desgaste excesivo en el material de la alfombra.

Siempre debe montar y desmontar correctamente para evitar lesiones. Para montar correctamente, debe colocar la mano en el marco y dar un paso o enrollarse sobre el marco, sobre los muelles y en la alfombra de trampolín. Siempre debe recordar colocar las manos en el marco mientras monta o desmonta. No pise directamente la almohadilla del marco ni sujete la almohadilla del marco. Para desmontar correctamente, muévete hacia el lado del trampolín y coloca la mano sobre el marco como soporte y pasa de la alfombra al suelo. Los niños más pequeños deben ser asistidos al montar y desmontar el trampolín.

No rebote imprudentemente en el trampolín ya que esto aumentará sus posibilidades de lesionarse. La clave para la seguridad y divertirse en el trampolín es el control y el dominio de los diversos rebotes. ¡Nunca intentes superar a otro portero en términos de altura! Nunca use el trampolín solo sin supervisión.

CLASIFICACIÓN DE ACCIDENTES

Montaje y desmontaje: Tenga mucho cuidado al subir y bajar del trampolín. NO monte el trampolín agarrando la almohadilla del marco, pisando los muelles, o saltando sobre la alfombra del trampolín desde cualquier objeto (es decir, una cubierta, techo o escalera). ¡Esto aumentará tus posibilidades de lesionarse! NO se desmonte saltando del trampolín y aterrizando en el suelo independientemente de la composición del suelo. Si los niños pequeños están jugando en el trampolín, es posible que necesiten ayuda para montar y desmontar.

Uso de alcohol o drogas: ¡NO consuma alcohol ni drogas al usar este trampolín! Esto aumentará sus posibilidades de lesionarse ya que estas sustancias extrañas perjudican sus juicios, tiempo de reacción y coordinación física general

Múltiples saltarines: Si tienes varios saltarines (más que en persona en el trampolín a cualquier hora), aumentas las posibilidades de lesionarse. Las lesiones pueden ocurrir cuando vuelas desde el trampolín, pierdes el control, chocas con los otros saltadores o aterrizas en los muelles. Generalmente, la persona más ligera en el trampolín se lesionará.

Golpear el marco de resortes: Cuando juegue en el trampolín, permanezca en el centro de la alfombra. Esto reducirá el riesgo de lesionarse al aterrizar en el marco o muelles. Mantenga siempre la almohadilla del marco que cubre el marco del trampolín. NO salte ni pise el panel de marco directamente, ya que no estaba destinado a soportar el peso de una persona.

Pérdida de control: NO intente maniobras difíciles, ni maniobras hasta que haya dominado la maniobra anterior, o si sólo está aprendiendo a saltar en un trampolín. Si lo hace, aumentará su riesgo de lesionarse al aterrizar en el marco, muelles o fuera del trampolín por completo porque podría perder el control de su salto. Un salto controlado se considera aterrizar en el mismo lugar del que despegó. Si pierdes el control cuando saltas en el trampolín, dobla las rodillas bruscamente cuando aterrices y esto te permitirá recuperar el control y detener tu salto.

Voltaretas (Voltaretas): NO REALICE saltos de voltereta de ningún tipo (hacia atrás o hacia adelante) en este trampolín. Si cometes un error al intentar realizar una voltereta, podrías aterrizar sobre tu cabeza o cuello.. Esto aumentará las posibilidades de que te rompan el cuello o la espalda, lo que resultará en la muerte o parálisis.

Objetos extraños: NO utilice el trampolín si hay mascotas, otras personas o cualquier objeto debajo del trampolín. Esto aumentará las posibilidades de que ocurra una lesión. NO tenga ningún objeto extraño en la mano y NO coloque ningún objeto en el trampolín mientras alguien está jugando en él. Por favor, tenga en cuenta lo que está por encima cuando usted está jugando en el trampolín. Las extremidades de los árboles, los cables u otros objetos ubicados sobre el trampolín aumentarán sus posibilidades de lesionarse.

Mantenimiento deficiente de trampolín: Un trampolín en mal estado aumentará el riesgo de lesionarse. Por favor, inspeccione el trampolín antes de cada uso para tubos de acero doblados, estera desgarrada, suelto o

muelles rotos, y la estabilidad general del trampolín.
Condiciones meteorológicas: Tenga en cuenta las condiciones climáticas al utilizar el trampolín. Si la alfombra del trampolín está mojada, el saltador podría resbalar y lesionarse a sí misma. Si es a ventoso, los saltadores podrían perder el control.

Limitar el acceso: Cuando el trampolín no esté en uso, guarde siempre la escalera de acceso en un lugar seguro para que los niños sin supervisión no puedan jugar en el trampolín.

INSTRUCCIONES DE SEGURIDAD DEL TRAMPOLÍN

Puentes:

- No use trampolín si ha consumido alcohol o drogas
- Retire todos los objetos afilados duros de la persona antes de usar el trampolín
- Ustad debe subir y bajar de una manera controlada y cuidadosa. Nunca salte dentro o fuera del trampolín y nunca utilice el trampolín como un dispositivo para rebotar en o en otro objeto.
- Siempre aprende el rebote básico y domina cada tipo de rebote antes de probar tipos más difíciles de rebotes. Revise la Sección de Habilidades Básicas para aprender a hacer lo básico
- Para detener tu rebote, flexiona las rodillas cuando aterrices en la alfombra con los pies
- Siempre ten el control cuando estás rebotando en el trampolín. Un salto controlado es cuando aterrizas en el mismo lugar del que despegas. Si en algún momento te sientes fuera de control, intenta detener tu rebote.
- No salte ni rebote durante periodos prolongados de tiempo o demasiado alto para una serie de saltos
- Mantén los ojos en la alfombra para mantener el control. Si no lo hace, podría perder el equilibrio o el control
- Nunca tener más de 1 persona en el trampolín en ningún momento
- Siempre tenga un supervisor que lo vigile cuando esté en el trampolín

SUPERVISORES

Educarse con los saltos básicos y las reglas de seguridad. Para prevenir y reducir el riesgo de lesiones, aplique todas las reglas de seguridad y asegúrese de que los nuevos saltadores aprendan los rebotes básicos antes de intentar saltos más difíciles y avanzados

- Todos los saltadores deben ser supervisados, independientemente del nivel de habilidad o la edad.
- Nunca use el trampolín cuando esté mojado, dañado, sucio o desgastado. El trampolín debe ser inspeccionado antes de que los saltadores comiencen a rebotar en él.

- Mantenga todos los objetos que puedan interferir con el saltador lejos del trampolín. Ten en cuenta lo que hay encima, debajo y alrededor del trampolín.
- Para evitar un uso no supervisado y no autorizado, el trampolín debe estar asegurado cuando no esté en uso.

COLOCACIÓN DE TRAMPOLÍN

El espacio mínimo de despeje superior requerido es de 24 pies (7.3 metros). En términos de distancia horizontal, asegúrese de que no haya objetos peligrosos cerca del trampolín, como las extremidades de los árboles, otros objetos recreativos(es decir, juegos de columpios, piscinas), cableado de energía eléctrica, paredes, vallas, etc.

Para un uso seguro del trampolín, tenga en cuenta lo siguiente al seleccionar un lugar para su trampolín:

- Asegúrese de que se coloca en una
- superficie nivelada El área está bien iluminada
- No hay obstrucciones debajo del trampolín

Si no sigues estas pautas, aumentas el riesgo de que alguien se lastime.

⚠ WARNING!

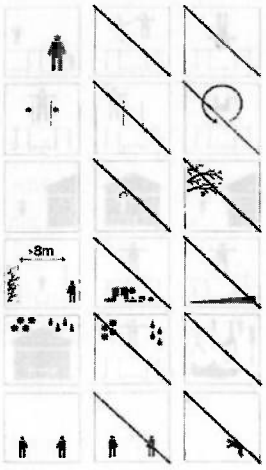

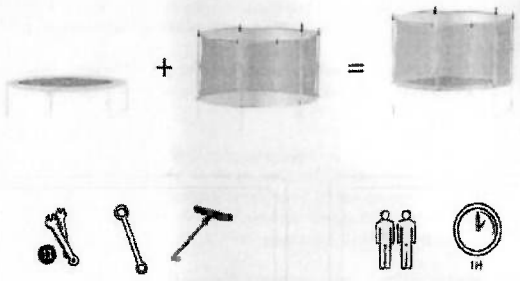

		Resortes	PATAS
TRAMPOLÍN DE 6 PIES	Día. 183cm	36 piezas	3
TRAMPOLÍN DE 8 PIES	Día. 244 cm	42 piezas	3
TRAMPOLÍN DE 10 PIES	Día. 305cm	54piezas	3
TRAMPOLÍN DE 12 PIES	Día. 366 cm	72piezas	4

Trampoline explosive view (3 legs).

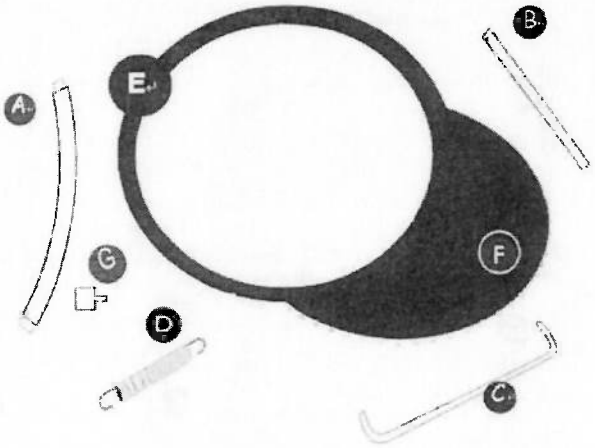

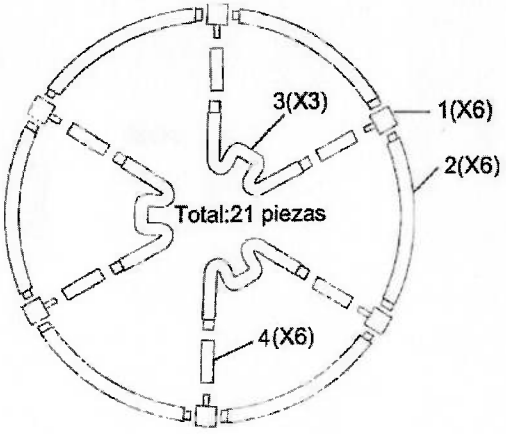

Trampoline explosive view (4 legs)

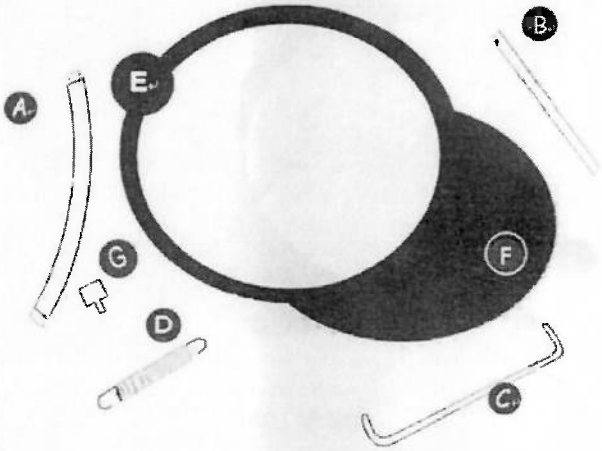

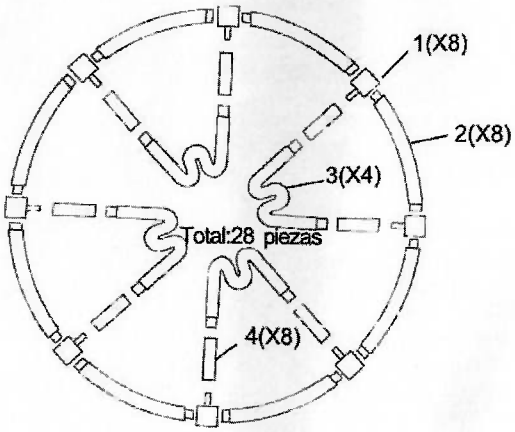

1. Montar el tubo de marco

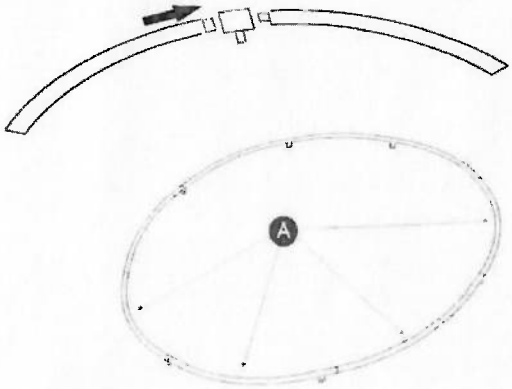

2. Monte el tubo de las piernas. (Si es trampolín de 6 pies y 8pies, el poste B ya se combina con el polo C)

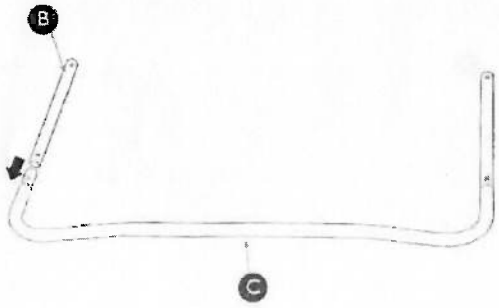

3. CONECTE LAS PATAS DEL TRAMPOLIN AL MARCO

Asegúrese de colocar las patas en la posición correcta , de otra forma el trampolín se deformara

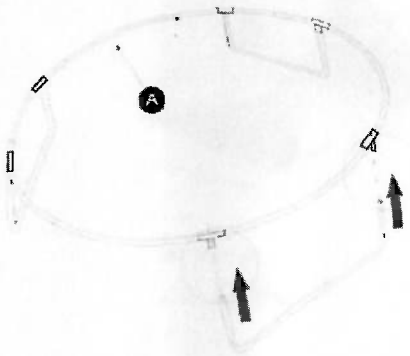

4. ENSAMBAJE DE LOS RESORTE

ENSAMBLE LOS RESOTES EN DIRECCION OPUESTA COMO SE MUESTRA A CONTINUACION.
Si los coloca uno seguido del otro podrá deformar el marco del ytrampo

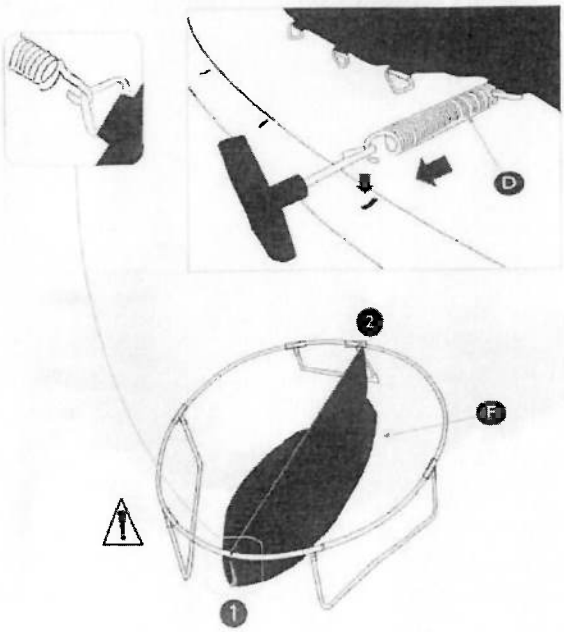

Controle la posición de los resortes , si omite colocar uno deberá remover y volver a colocar en el lugar que corresponde

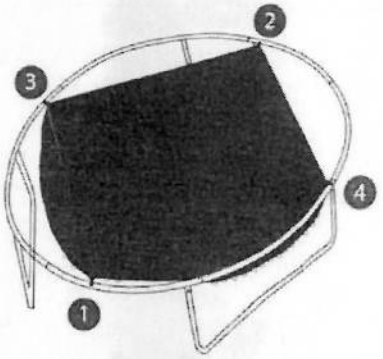

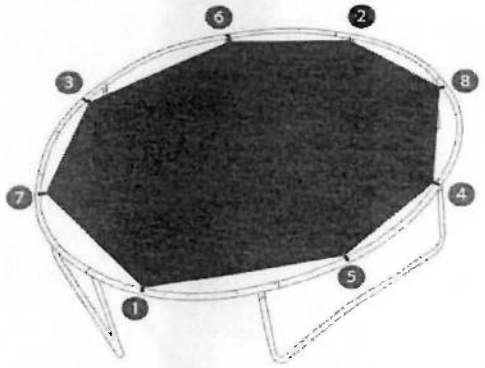

5. Coloque la alfombra protectora de forma que queden cubiertos los resortes y luego ate las correas

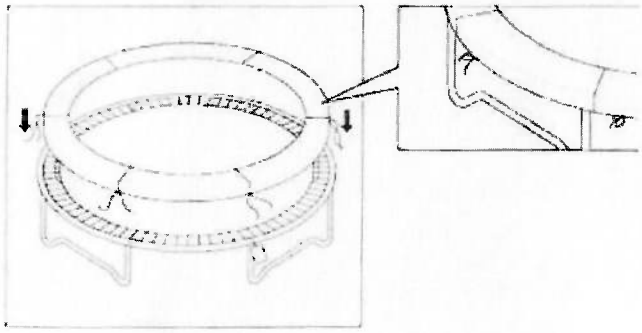

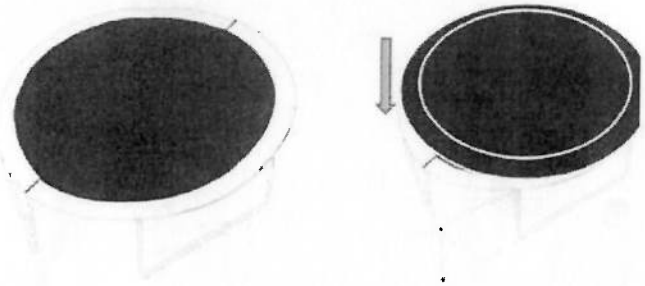

ENSAMBLE DE LA RED

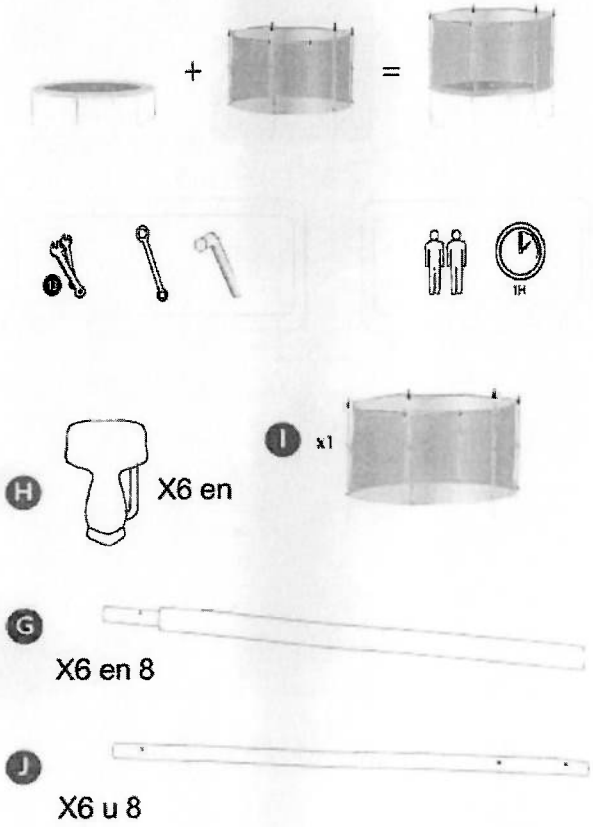

1. Use tornillo para ajustar la barra J con la pata del trampolín como se indica en la imagen

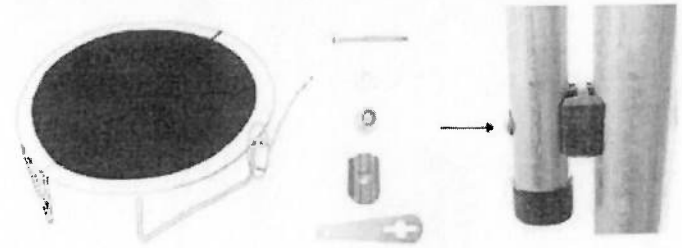

2.Ponga la tapa H en lel extremo del tubo G

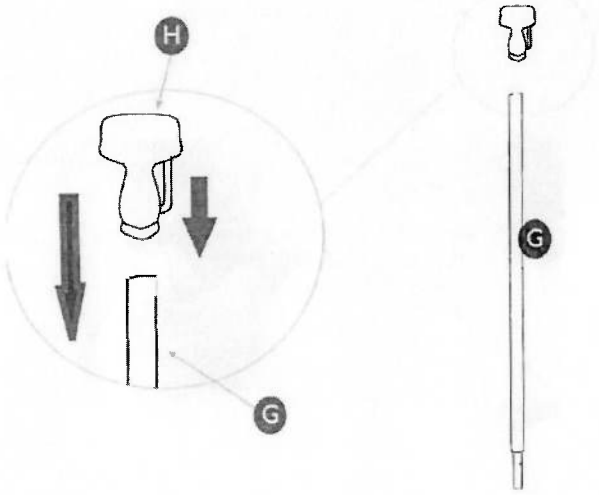

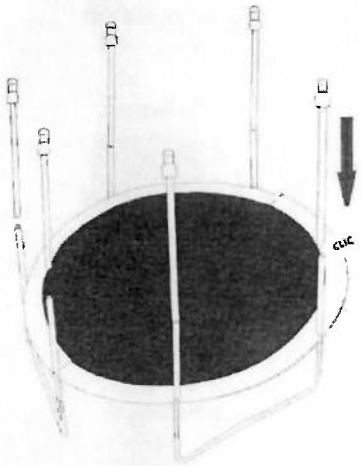

3. Ajuste la red al soporte

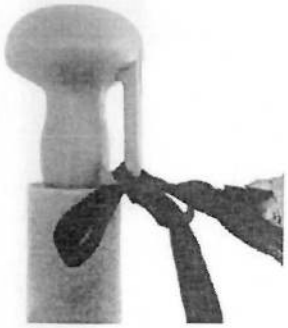

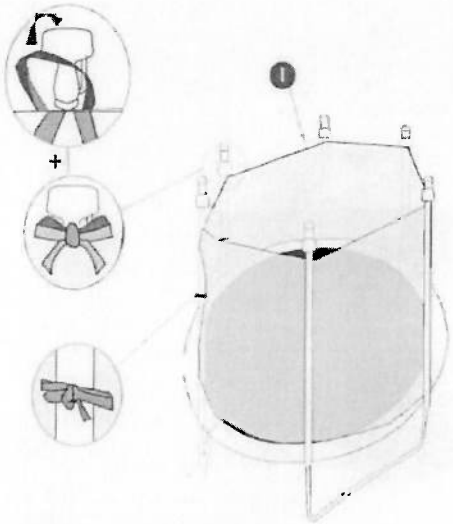

4. Ajuste la hebilla en los ganchos V